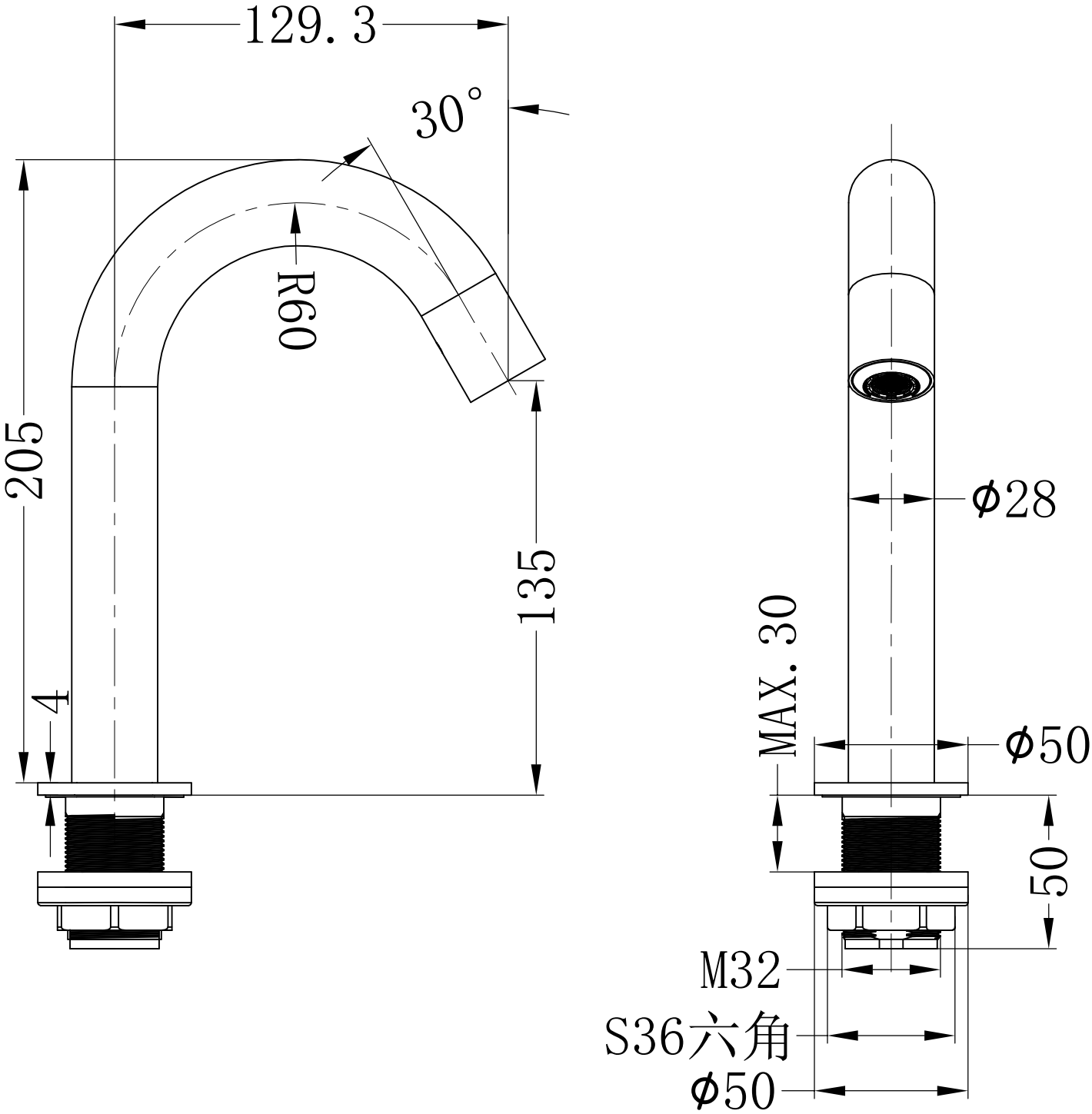
129.3
30°
R60
205
135
4
Φ28
MAX.30
Φ50
50
M32
S36六角
Φ50